# Sumo Primero 6º básico

## EVALUACIONES

Mi nombre

_____

Mi curso

_____

## Instrucciones

Esta prueba tiene varios tipos de preguntas.

Para responderlas, usa lápiz grafito. Si te equivocas, puedes borrar y volver a marcar.

Hay distintos tipos de preguntas, que se pueden responder, por ejemplo:

- Uniendo con una línea.
- Marcando con una X sobre la alternativa correcta.
- Completando un recuadro con un número o una frase.

Abre la prueba y comienza a responder cuando te lo indiquen.

Si tienes alguna duda, levanta la mano en silencio hasta que puedas preguntar.

# Evaluación 1
# Sumo Primero

# Evaluación 1

**1** Calcula:

**a)** $100 + 2 \cdot 45$

**b)** $(20 + 80) - (50 - 35)$

**2** Responde con una V si la igualdad es verdadera y con una F si es falsa.

- [ ] $9 + 12 + 15 = 12 + 15 + 9$
- [ ] $9 + 12 - 15 = 15 - 12 + 9$
- [ ] $2 \cdot 65 = 65 \cdot 2$
- [ ] $24 : 12 = 12 : 24$

**3** La profesora Laura entregó 4 papeles de colores a cada estudiante. Si tenía 128 papeles, ¿para cuántos estudiantes alcanzó?

**4** Calcula las siguientes multiplicaciones:

**a)** $342 \cdot 8 =$

**b)** $109 \cdot 5 =$

**c)** $80 \cdot 40 =$

**5** Calcula las siguientes divisiones:

**a)** 963 : 3 =

**b)** 560 : 4 =

**c)** 721 : 3 =

**6** Ordena de menor a mayor los siguientes números:

0,06 0,006 0,166 1 0,6

☐ < ☐ < ☐ < ☐ < ☐

**7** Escribe el número solicitado en cada caso:

**a)** Expresa $\frac{8}{3}$ como número mixto. ☐

**b)** Expresa $1\frac{1}{2}$ como fracción impropia. ☐

**c)** Expresa $\frac{2}{10}$ como número decimal. ☐

**d)** Expresa 0,25 como fracción. ☐

**8** Escribe la medida de los siguientes ángulos:

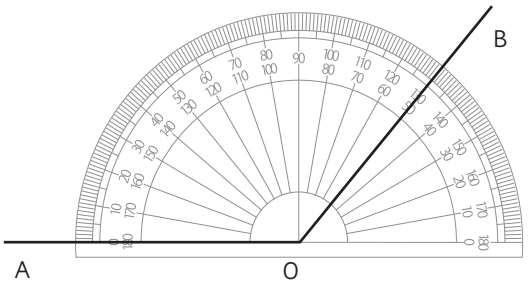


∡ BOA mide ☐

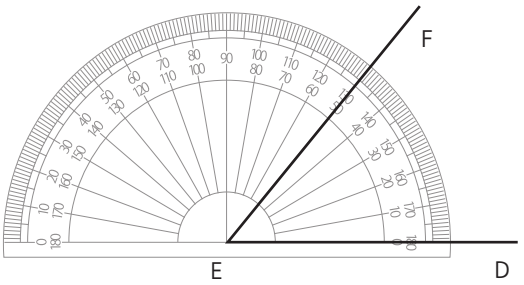


∡ DEF mide ☐

# Evaluación 2
# Sumo Primero

# Evaluación 2

**1** En una caja hay 6 bolsas con 150 g de pasas rubias y 4 bolsas con 250 g de pasas negras, ¿cuántos gramos de pasas hay en total?

**2** Escribe lo que se pide en cada caso:

**a)** 3 múltiplos de 6: _____

**b)** 2 múltiplos comunes entre 3 y 8: _____

**c)** Todos los divisores de 42: _____

**d)** El máximo común divisor entre 15 y 20: _____

**3** Cada familia debe recibir la misma cantidad de paquetes de fideos y de salsas. Si se tienen 15 paquetes de fideos y 20 salsas, ¿para cuántas familias alcanza?

**4** Calcula:

**a)** 68,304 + 8,34

**b)** 89,405 – 9,45

**5** En la siguiente figura, el ángulo $\alpha$ mide 50°. ¿Cuál es la medida de los demás ángulos?

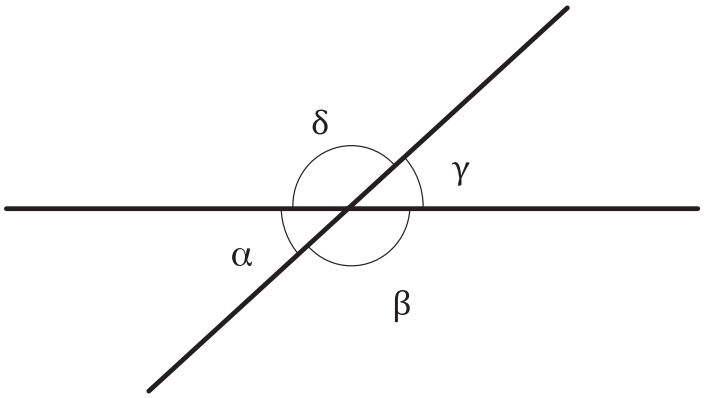


$\beta =$ ☐

$\gamma =$ ☐

$\delta =$ ☐

**6** En la figura, el ∡ BOC mide 255°. ¿Cuánto mide el ∡ AOC?

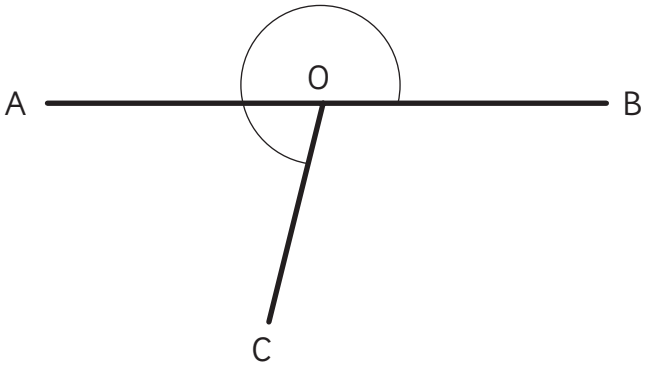


El ∡ AOC mide ☐

**7** Juan tiene 9 bolsas con almendras. Cada bolsa pesa $\frac{1}{4}$ kg. ¿Cuánto pesan las 9 bolsas juntas? Expresa la respuesta como número mixto y como número decimal.

Respuesta como número mixto:

Respuesta como número decimal:

# Evaluación 3
# Sumo Primero

# Evaluación 3

**1** Calcula:

**a)** 3,4 · 8 =

**b)** 7,5 : 3 =

**c)** 0,04 · 3 =

**d)** 5,7 : 5 =

**2** Si se tienen 6 bolsas con 1,2 kg de arroz cada una, ¿cuántos kilos de arroz se tienen en total?

**3** El 6° A tiene 24 estudiantes. Hoy 6 estudiantes se ausentaron de clases.

**a)** La razón entre la cantidad de estudiantes ausentes y el total de estudiantes es:

**b)** La razón entre la cantidad de estudiantes presentes y el total de la clase es:

**4** Calcula la medida de cada ángulo indicado y escríbela en el recuadro.

**a)**

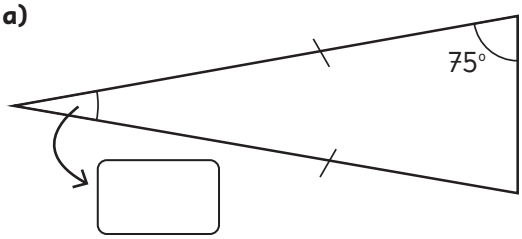


**b)**

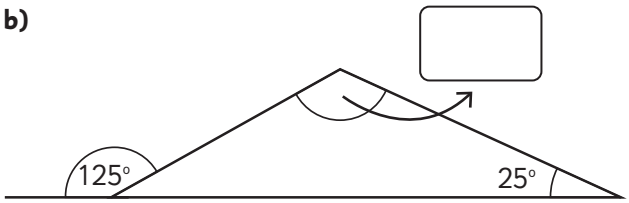

**5** En la figura L // M y P // Q. Calcular la medida de los ángulos $\alpha$ y $\beta$.

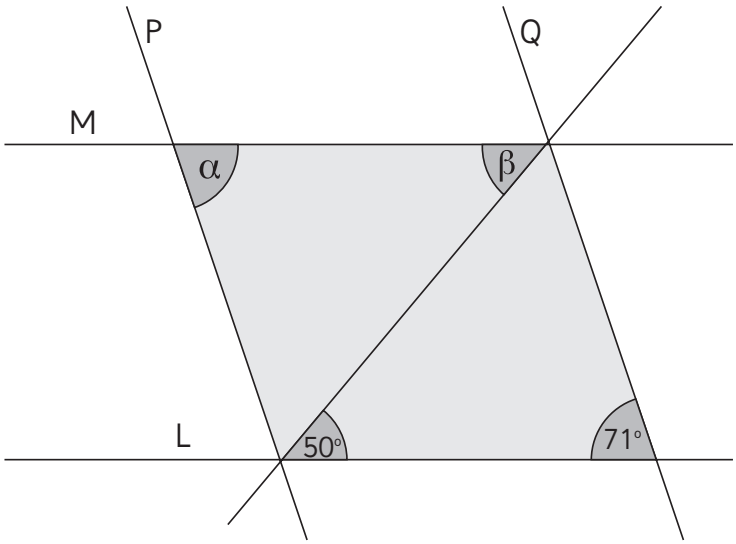


$\alpha =$

$\beta =$

**6** Natalia ha leído el 50 % de las 240 páginas de un libro, ¿cuántas páginas ha leído?

**7** ¿Qué porcentaje de la barra está sombreada?

**a)**

**b)**

**c)**

**d)**

# Evaluación 4
# Sumo Primero

# Evaluación 4

**1** Una plaza de forma rectangular mide 12 m de largo y 8 m de ancho.
¿Cuál es el área que ocupa la plaza?

**2** Calcula:

**a)** 3,45 · 8 =

**b)** 3,6 : 6 =

**3** Completa:

**a)** 4,58 = ☐ · 1 + ☐ · 0,1 + ☐ · 0,01

**b)** 9,065 = ☐ · 1 + ☐ · ☐ + ☐ · ☐

**c)** 0,301 = ☐ · ☐ + ☐ · ☐

**4** Coloca en los espacios de la columna B las letras de la columna A que correspondan a la unidad adecuada para medir los objetos.

| **Columna A** | **Columna B** |
|---|---|
| A. Metro (m) | ____ La capacidad de un balde |
| B. Kilogramo (kg) | ____ La altura de un árbol |
| C. Litro (L) | ____ La masa de un perro |
| D. Centímetro cuadrado ($cm^2$) | ____ El volumen de una caja de zapatos |
| E. Centímetro cúbico ($cm^3$) | ____ La superficie de un cuadrado |

**5** En un puesto se venden jugos naturales. En el gráfico se muestra la cantidad de vasos vendidos durante el día.

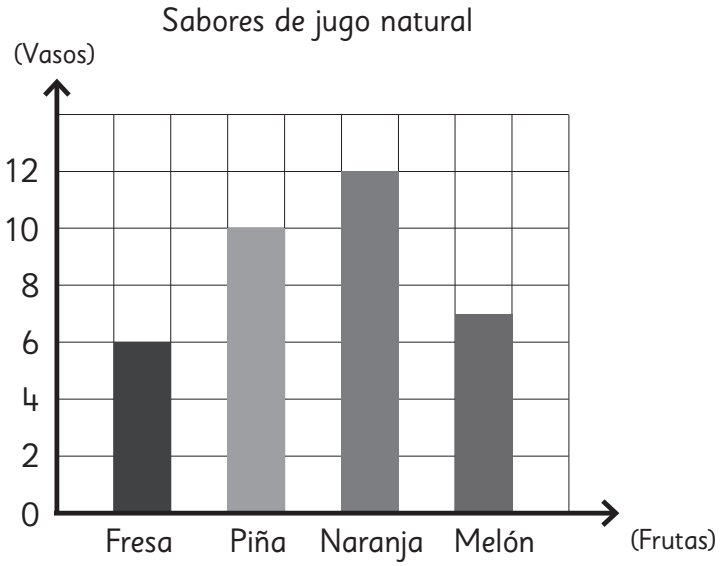


Responde con una V si la afirmación es verdadera y con una F si es falsa.

- [ ] Se vendieron 10 vasos de jugo de piña.
- [ ] Se vendieron 4 vasos más de jugo de naranja que de melón.
- [ ] El jugo de fresa fue el primero en ser vendido.
- [ ] En total se vendieron 35 vasos de jugo.
- [ ] Los vasos de naranja eran más grandes que el resto.

**6** En el rectángulo ABCD el ∡ ACB mide 36° ¿cuánto mide ∡ DCA?

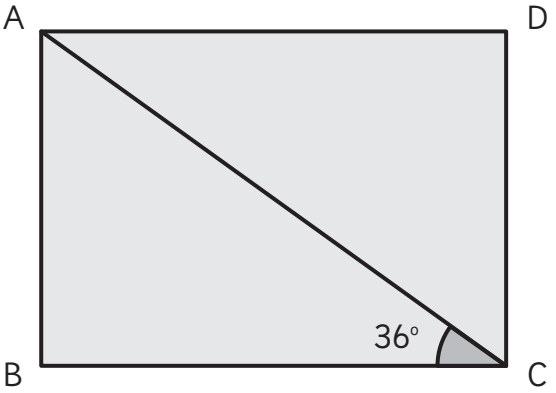


∡ DCA mide [ ]

# Evaluación 5
# Sumo Primero

# Evaluación 5

**1** Resuelve las siguientes ecuaciones:

**a)** $5 \cdot x - 13 = 37$

**b)** $9 + 7 \cdot x = 65$

**2** Para cercar un terreno con alambre se usaron 5 rollos y 10 m adicionales.

**a)** Si el largo de los rollos de alambre es de $x$ metros, escribe la expresión algebraica para determinar el total de metros que se usaron para cercar el terreno.

**b)** Si el perímetro del terreno es de 150 m. ¿Cuántos metros de alambre tiene cada rollo? Escribe la ecuación y resuelve.

**3** Calcula:

**a)** $3{,}45 \cdot 77 =$

**b)** $7{,}5 : 0{,}4 =$

**4** Dibuja una red que permita armar un prisma rectangular como el siguiente:

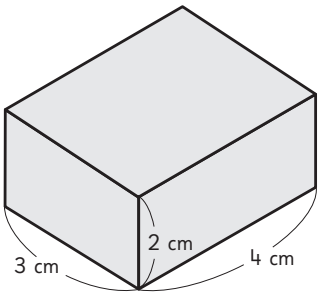


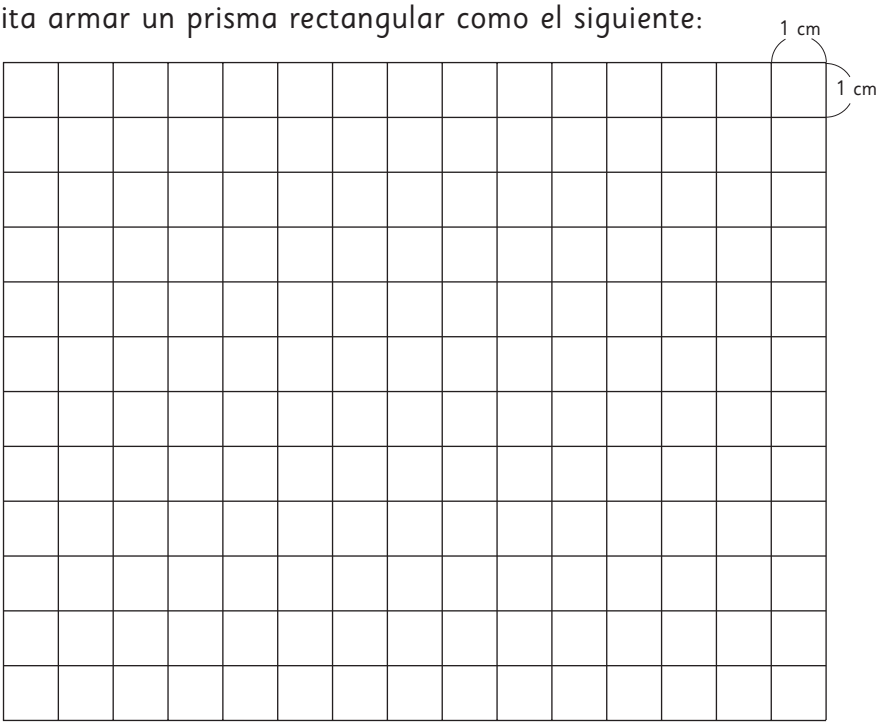


**5** Las edades (en años) de los participantes de los cursos de dibujo y de teatro, son las siguientes:

Curso de dibujo

| Tallo | Hojas |
|---|---|
| 2 | 1 8 9 |
| 3 | 2 2 3 3 4 5 7 9 |
| 4 | 1 1 1 3 5 8 |

Curso de teatro

| Tallo | Hojas |
|---|---|
| 2 | 5 9 |
| 3 | 1 2 2 3 7 8 9 |
| 4 | 1 3 5 5 7 9 |

**a)** ¿En qué curso hay más inscritos?

**b)** ¿A qué curso asiste un mayor número de personas de entre 30 y 40 años?

# Evaluación 6
# Sumo Primero

# Evaluación 6

**1** Calcula el volumen del paralelepípedo que se forma con la siguiente red:

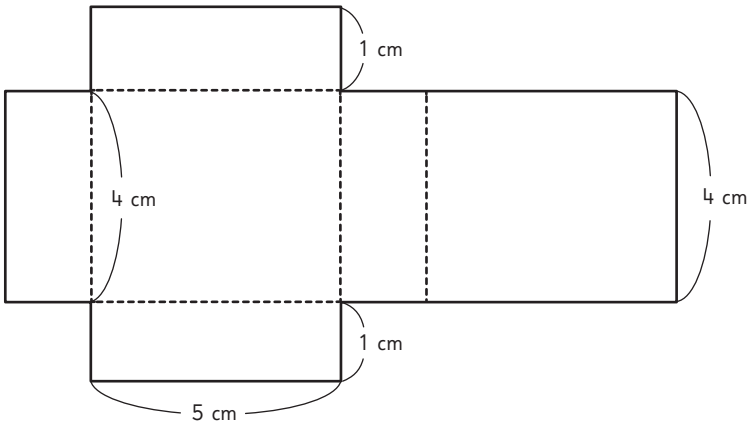


**2** El volumen de la siguiente figura 3D es:

**a)** 180 $cm^3$

**b)** 225 $cm^3$

**c)** 315 $cm^3$

**d)** 4 320 $cm^3$

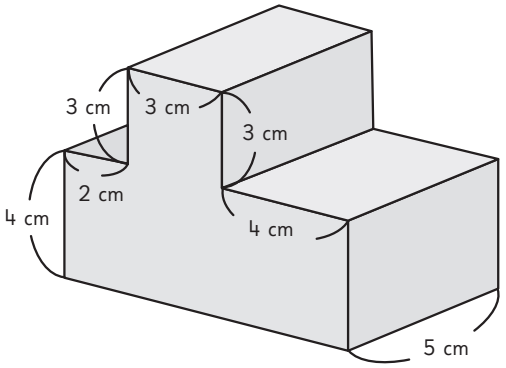


**3** Identifica los experimentos aleatorios poniendo ✓ en el cuadrado. En caso contrario, anota ✗.

☐ Patear una pelota de fútbol y registrar la distancia que alcanza.

☐ Tirar dos dados al mismo tiempo y registrar la suma de los números.

☐ Soltar una piedra desde un puente que cruza un río, y observar si esta cae al río.

☐ Sacar un papel de una bolsa con papeles rojos, amarillos y azules y registrar cuando el papel es azul.

**4** Macarena ganó un menú a elección en un restaurante que ofrece las siguientes opciones.

Menú

**Jugos**

- Frutilla
- Piña
- Melón

Menú

**Platos**

- Cazuela
- Pollo arvejado

Menú

**Postres**

- Leche asada
- Arroz con leche
- Jalea
- Macedonia

**a)** ¿Cuántas opciones tiene Macarena?

**b)** Describe al menos 3 de ellas.

**5** Un terreno mide 6,5 ha. Expresa su área en metros cuadrados. Recuerda que una hectárea equivale a un cuadrado cuyo lado mide 100 m.